SKILIA Z PUFĄ

MEBEL | FURNITURE | MÖBEL | MUEBLE | MEUBEL | MOBILE | MEUBLE | NÁRYTEK

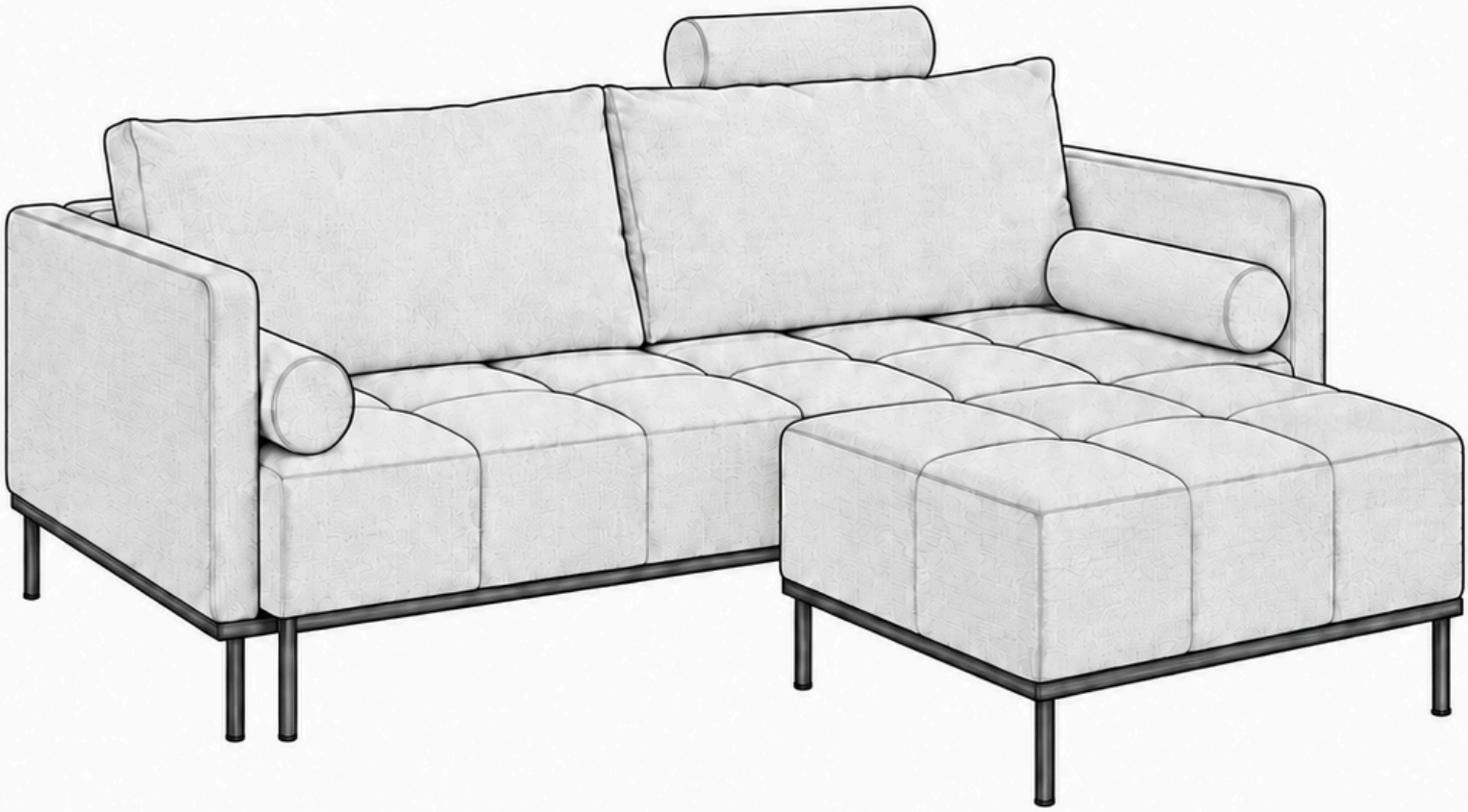

Selsey design

SKILIA Z PUFĄ

PL

- Zalecamy nie wyrzucać opakowania dopóki nie ukończysz montażu.
- Montażu najlepiej dokonać na miękkiej i czystej powierzchni, takiej jak tektura, ręcznik, koc.
- Uchroni to przed uszkodzeniem krawędzi mebla.
- Zarówno opakowania plastikowe, jak i okucia trzymaj w miejscu niedostępnym dla niemowląt i dzieci.
- Wszystkie połączenia powinny być odpowiednio dokręcone.
- Przed przystąpieniem do montażu prosimy zapoznać się z całą instrukcją montażu.
- Nie montować elementów, jeśli zauważysz wady lub uszkodzenia.

PRZED PRZYSTĄPIENIEM DO MONTAŻU SPRAWDŹ, CZY NIE BRAKUJE ŻADNYCH ELEMENTÓW.

EN

- We recommend not discarding the packaging until assembly is complete.
- Perform assembly on a soft and clean surface, such as cardboard, a towel, or a blanket.
- This will prevent damage to the edges of the furniture.
- Keep both plastic packaging and hardware out of reach of infants and children.
- Ensure all connections are properly tightened.
- Please read the entire assembly manual before starting assembly.
- Do not assemble parts if you notice defects or damage.

BEFORE STARTING THE ASSEMBLY, CHECK IF ANY PARTS ARE MISSING.

DE

- Wir empfehlen, die Verpackung nicht zu entsorgen, bevor die Montage abgeschlossen ist.
- Führen Sie die Montage auf einer weichen und sauberen Oberfläche wie Pappe, einem Handtuch oder einer Decke durch.
- Dies verhindert Schäden an den Kanten des Möbelstücks.
- Bewahren Sie sowohl die Plastikverpackungen als auch die Beschläge außerhalb der Reichweite von Säuglingen und Kindern auf.
- Stellen Sie sicher, dass alle Verbindungen festgezogen sind.
- Bitte lesen Sie die gesamte Montageanleitung, bevor Sie mit der Montage beginnen.
- Montieren Sie keine Teile, wenn Sie Mängel oder Schäden feststellen.

ÜBERPRÜFEN SIE VOR BEGINN DER MONTAGE, OB TEILE FEHLEN.

ES

- Recomendamos no desechar el embalaje hasta completar el montaje.
- Realice el montaje en una superficie suave y limpia, como cartón, una toalla o una manta.
- Esto evitará daños en los bordes del mueble.
- Mantenga tanto los embalajes de plástico como las piezas fuera del alcance de bebés y niños.
- Asegúrese de que todas las conexiones estén correctamente apretadas.
- Lea todo el manual de montaje antes de comenzar.
- No monte las piezas si nota defectos o daños.

ANTES DE COMENZAR EL MONTAJE, VERIFICA SI FALTA ALGUNA PIEZA.

NL

- Wij raden aan de verpakking niet weg te gooien totdat de montage is voltooid.
- Voer de montage uit op een zachte en schone ondergrond, zoals karton, een handdoek of een deken.
- Dit voorkomt beschadiging van de randen van het meubel.
- Houd zowel plastic verpakkingen als beslag buiten het bereik van baby's en kinderen.
- Zorg ervoor dat alle verbindingen goed zijn aangedraaid.
- Lees de volledige montagehandleiding voordat u begint.
- Monteer geen onderdelen als u gebreken of schade opmerkt.

CONTROLEER VÓÓR DE MONTAGE OF ER ONDERDELEN ONTBREKEN.

IT

- Si consiglia di non gettare l'imballaggio fino al completamento del montaggio.
- Eseguire il montaggio su una superficie morbida e pulita, come cartone, asciugamano o coperta.
- Questo proteggerà i bordi del mobile da eventuali danni.
- Tenere sia gli imballaggi in plastica che la ferramenta fuori dalla portata di neonati e bambini.
- Assicurarsi che tutte le connessioni siano adeguatamente serrate.
- Si prega di leggere attentamente l'intero manuale di montaggio prima di iniziare.
- Non montare i componenti se si notano difetti o danni.

PRIMA DI PROCEDERE CON IL MONTAGGIO, VERIFICA SE MANCANO DEI PEZZI.

FR

- Nous recommandons de ne pas jeter l'emballage avant d'avoir terminé le montage.
- Assemblez sur une surface douce et propre, comme du carton, une serviette ou une couverture.
- Cela évitera d'endommager les bords du meuble.
- Gardez les emballages en plastique et les fixations hors de portée des nourrissons et des enfants.
- Assurez-vous que toutes les connexions sont correctement serrées.
- Veuillez lire l'intégralité du manuel d'assemblage avant de commencer.
- Ne montez pas les éléments si vous constatez des défauts ou des dommages.

AVANT DE COMMENCER LE MONTAGE, VÉRIFIEZ S'IL MANQUE DES PIÈCES.

CZ

- Doporučujeme nevyhazovat obal, dokud nedokončíte montáž.
- Montáž provádějte na měkkém a čistém povrchu, jako je karton, ručník nebo deka.
- To zabrání poškození hran nábytku.
- Uchovávejte plastové obaly i kování mimo dosah kojenců a dětí.
- Ujistěte se, že všechny spoje jsou řádně utaženy.
- Před zahájením montáže si prosím přečtěte celý montážní návod.
- Nemontujte díly, pokud zjistíte vady nebo poškození.

PŘED ZAHÁJENÍM MONTÁŽE ZKONTROLUJTE, ZDA NECHYBÍ ŽÁDNÉ DÍLY.

Kraj pochodzenia: Polska
Country of origin: Poland

Herkunftsland: Polen
País de origen: Polonia

Land van herkomst: Polen
Paese di origine: Polonia

Pays d'origine: Pologne
Země původu: Polsko

PRODUCENT | HERSTELLER | FABRIKANT | FABRICANT MANUFACTURER | FABRICANTE | PRODUTTORE | VÝROBCE:

DALACORI sp. z o.o.
ul. Sienkiewicza 5
62-020 Swarzędz

DYSTRYBUTOR | VERTRIEBSPARTNER | DISTRIBUTEUR | DISTRIBUTEUR DISTRIBUTOR | DISTRIBUIDOR | DISTRIBUTORE | DISTRIBUTOR

SELSEY Sp. z o.o.
ul. Fabryczna 6
53-609 Wrocław
biuro@selsey.pl

INSTRUKCJA MONTAŻU

WYKAZ ELEMENTÓW

OZN.	ELEMENT	LICZBA
A	Rama metalowa	1 szt.
B	Boczek lewy	1 szt.
C	Boczek prawy	1 szt.
D	Śruby do boczków Po 4 śruby na każdy boczek	8 szt.
E	Nóżki 7 szt. mocowanych do ramy sofy 2 szt. mocowane do siedziska 4 szt. mocowane do ramy pufy	13 szt.
F	Siedzisko	1 szt.
G	Poduszka oparciowa twarda z zawiasami	1 szt.
H	Poduszka oparciowa miękka	2 szt.
I	Zagłówek Dostarczony oddzielnie	1 szt.
J	Pufa na ramie metalowej	1 szt.

SKILIA Z PUFĄ

01 MONTAŻ BOCZKÓW

Przykręć boczki do ramy sofy za pomocą czterech śrub do każdego boczka (dwie z przodu i dwie z tyłu).

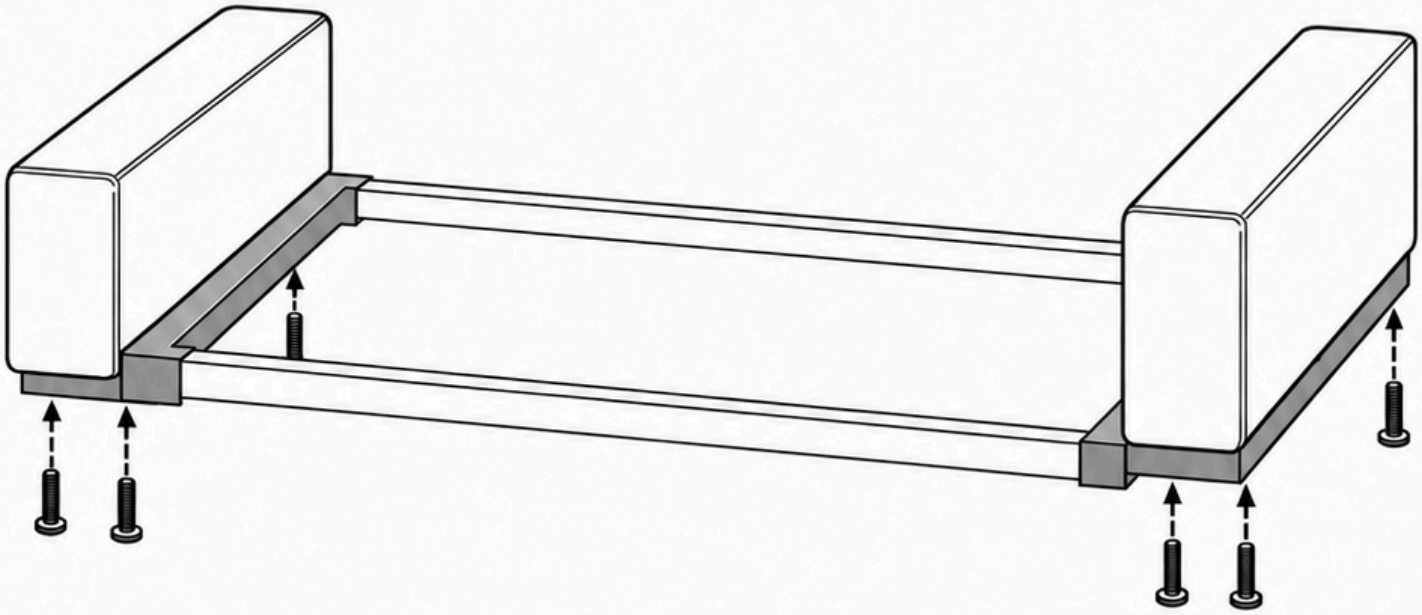

Rzut z góry (rozmieszczenie śrub boczków)

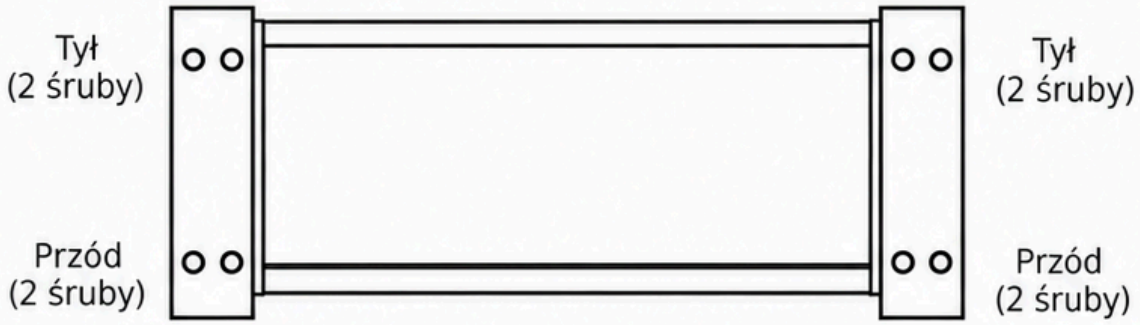

SKILIA Z PUFĄ

02 MONTAŻ NÓŻEK

Przykręć siedem nóżek do **przygotowanych** punktów mocowania w ramie sofy.

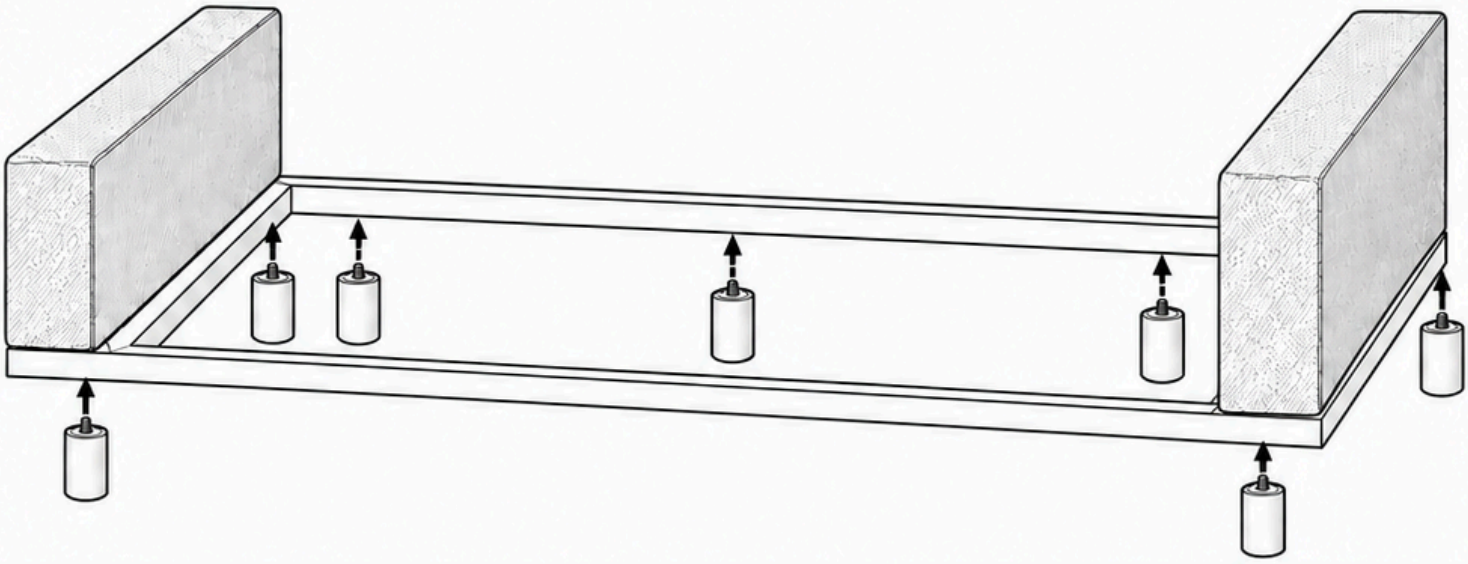

Rzut z góry (rozmieszczenie **nóżek**)

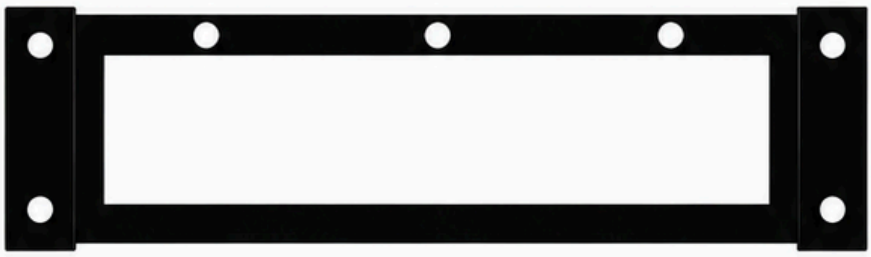

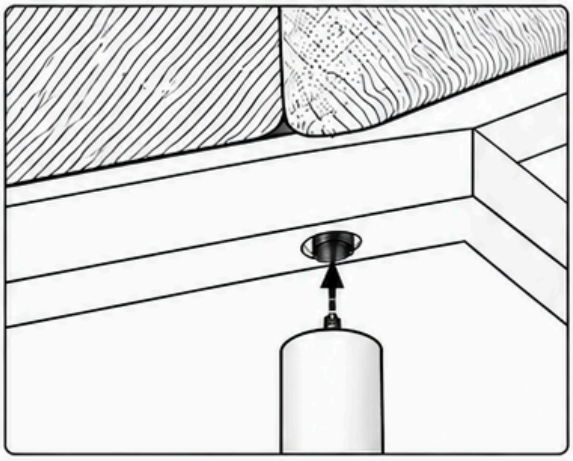

03 MONTAŻ NÓŻEK DO SIEDZISKA

Zamontuj dwie nóżki w przygotowanych otworach od spodu siedziska, przy jego przednich narożnikach.

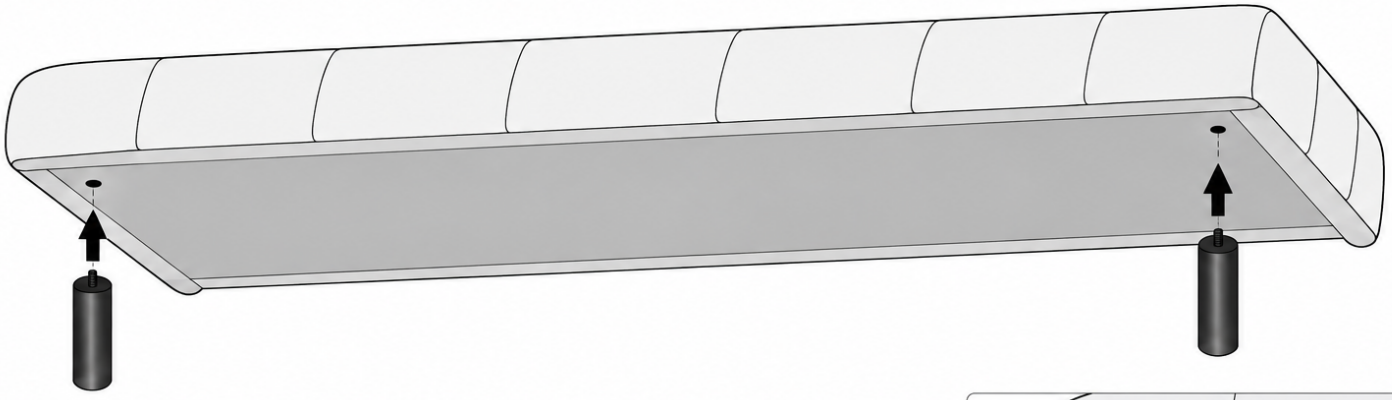

Rzut od spodu siedziska (rozmieszczenie nóżek)

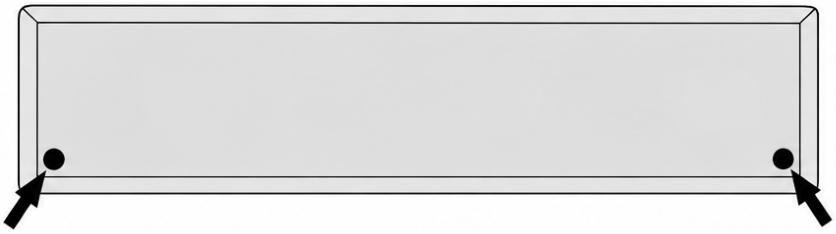

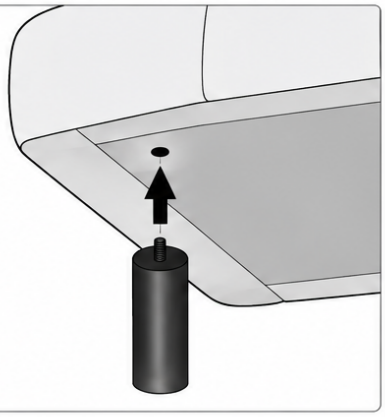

04 MONTAŻ PODUCHY OPARCIOWEJ

Nałóż sztywną poduchę oparciową na trzy zawiasy zamontowane z tyłu ramy sofy.

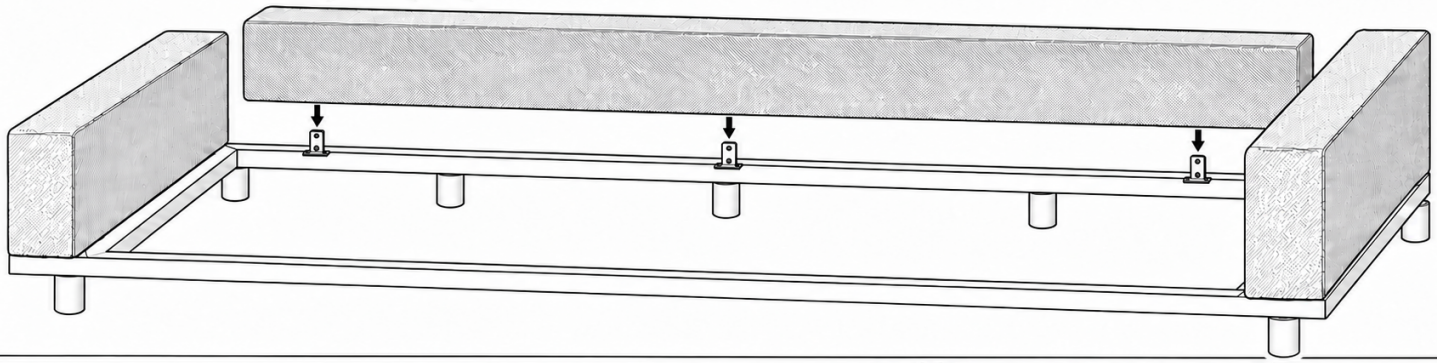

Trzy zawiasy na tylnej belce ramy

Osadzenie poduchy na zawiasie

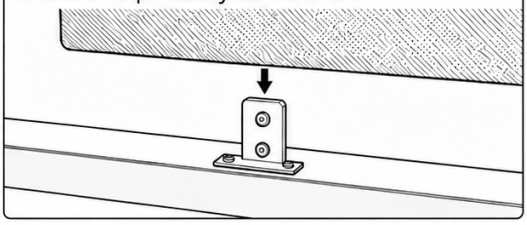

05 UŁOŻENIE SIEDZISKA

Włóż siedzisko rolkami w prowadnice. Sprawdź, czy jest poprawnie osadzone i lekko przesuwa się do przodu i do tyłu. Aby przesunąć siedzisko, lekko unieś jego przód.

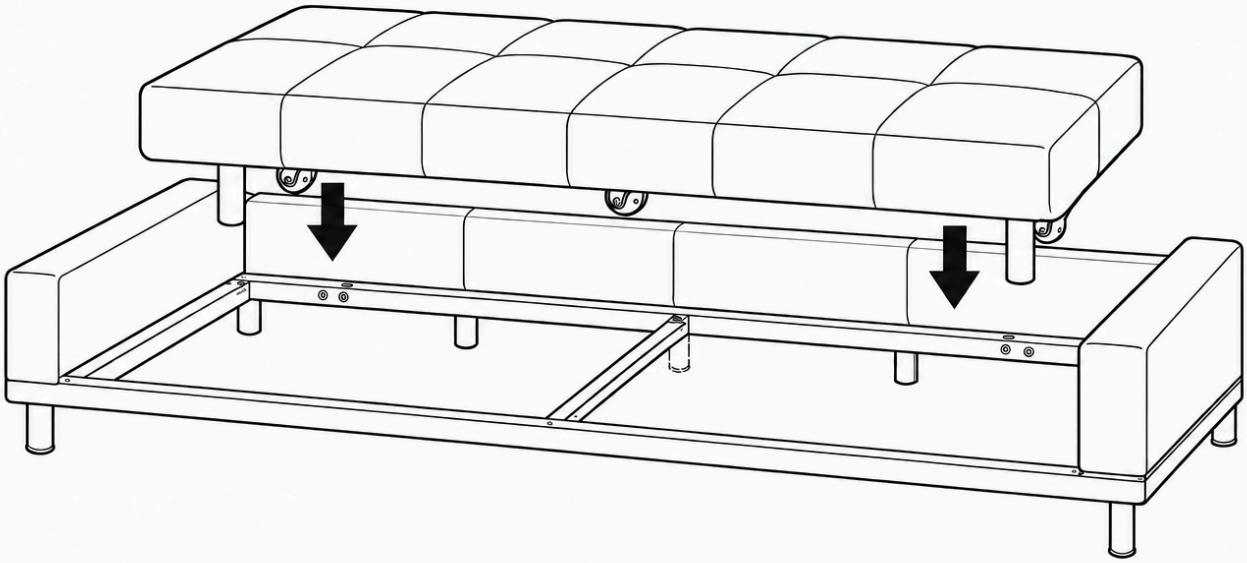

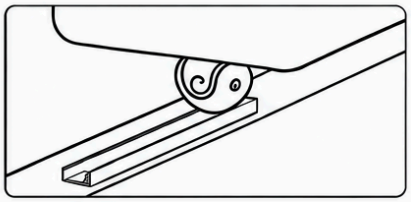

Rolka w prowadnicy

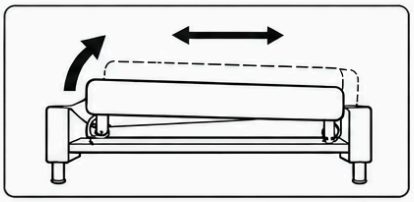

Lekko unieś przód siedziska

06 UŁOŻENIE MIĘKKICH PODUCH OPARCIOWYCH

Ułóż dwie miękkie poduchy oparciowe z tyłu siedziska, opierając je o oparcie sofy.

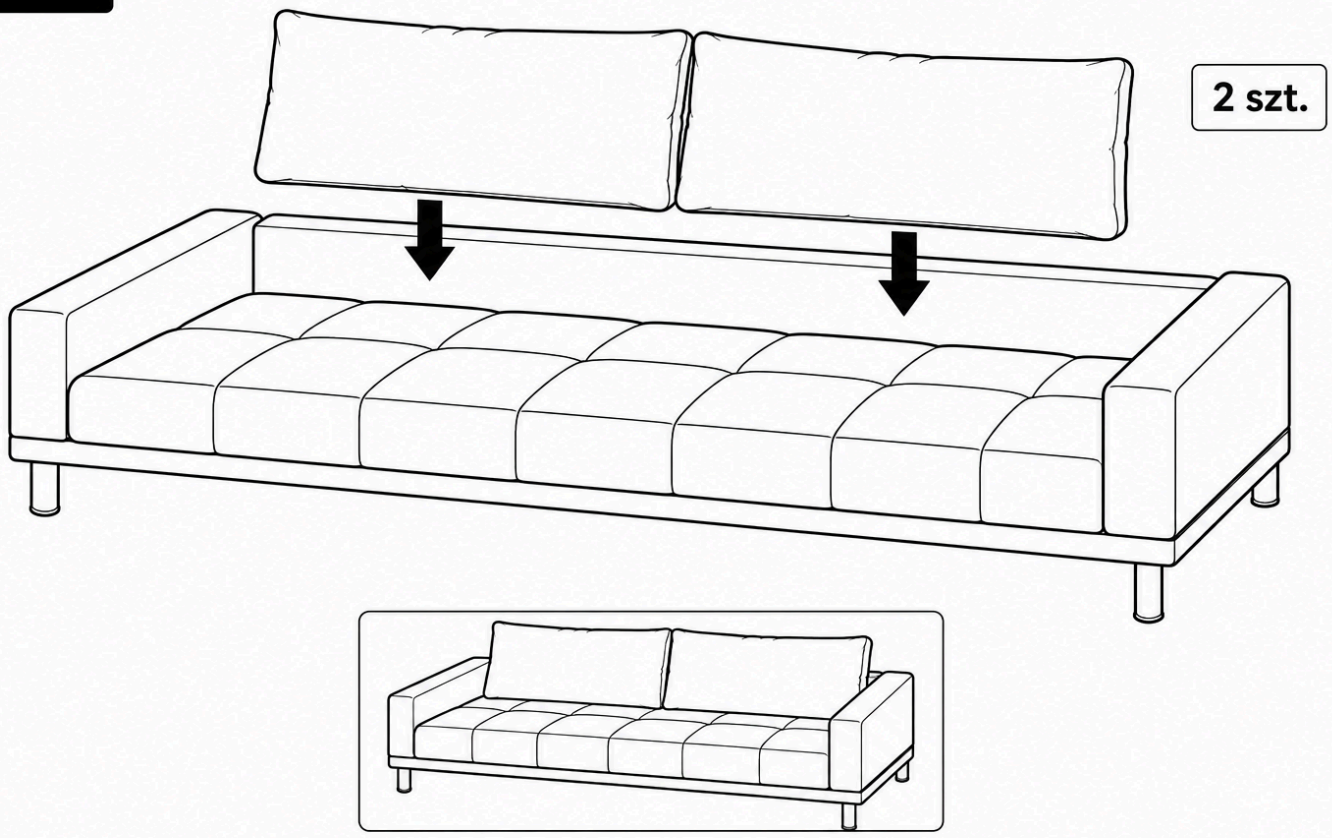

Dwie poduchy oparte o oparcie sofy

07 WŁOŻENIE ZAGŁÓWKA

Włóż oddzielnie dostarczony zagłówek w przeznaczone do tego miejsce.
Wsuń go pomiędzy poduchy oparciowe a oparcie sofy.

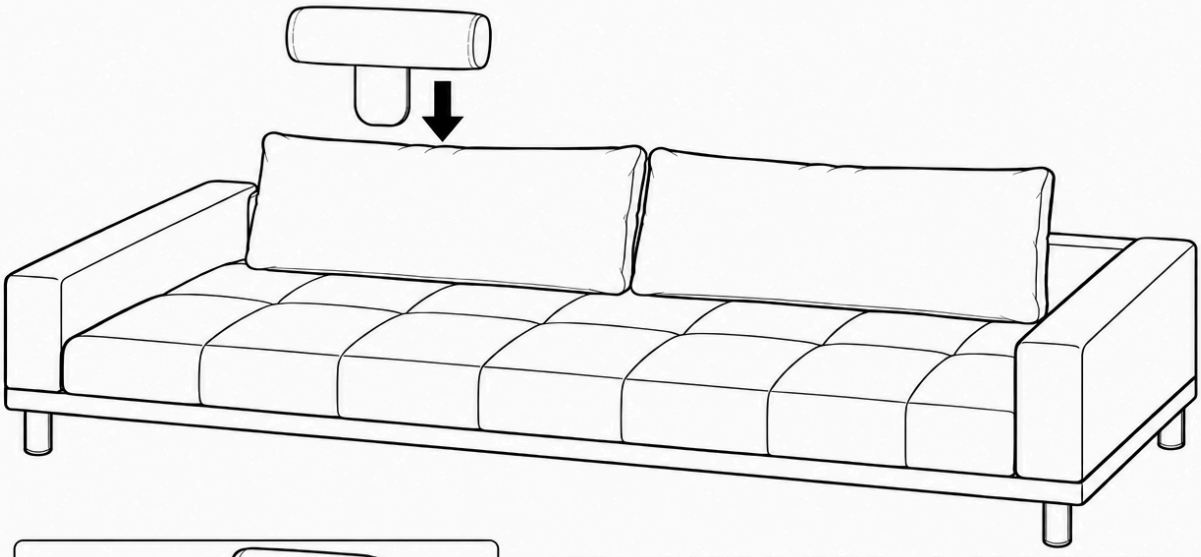

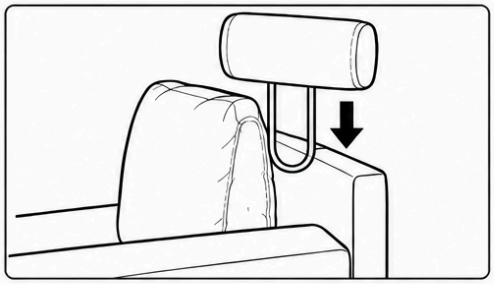

Wsuń pomiędzy poduchę a oparcie

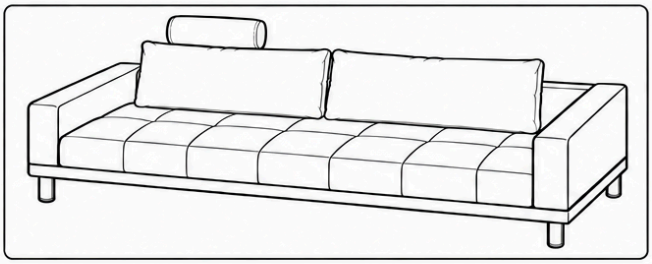

Zagłówek po wsunięciu

08 MONTAŻ NÓŻEK DO PUFY

Przykręć cztery nóżki do przygotowanych punktów mocowania w metalowej ramie pufy.

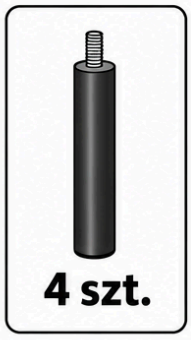

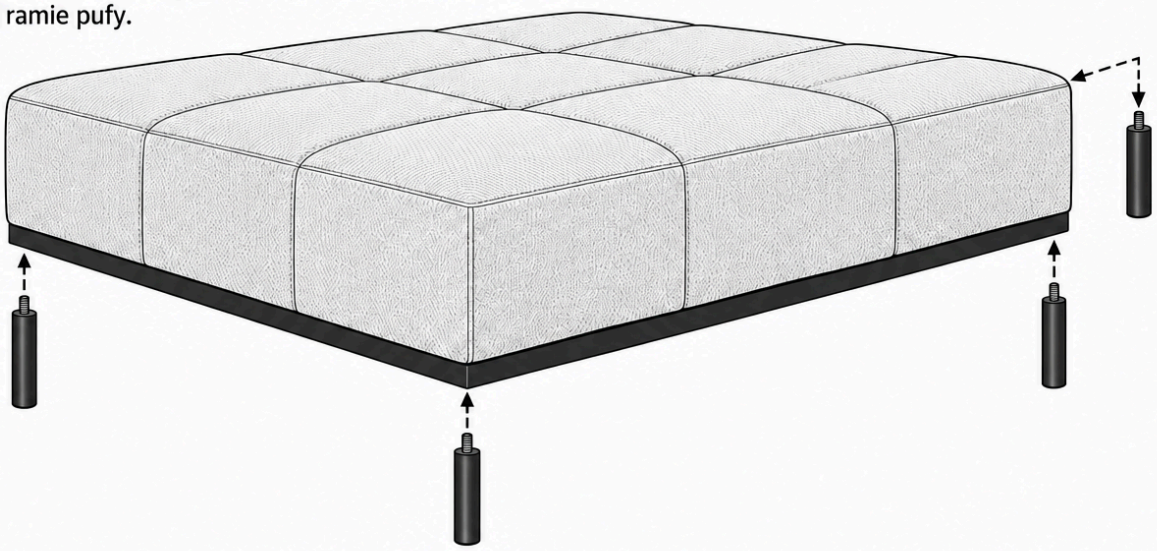

Rzut od spodu (rozmieszczenie nóżek)

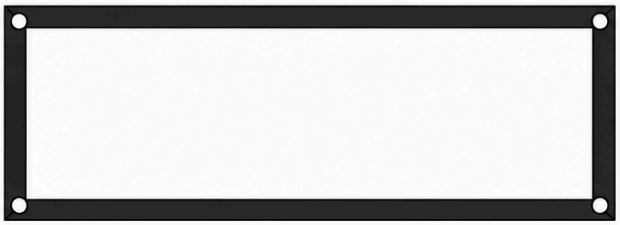

Wkręcenie nóżki w ramę

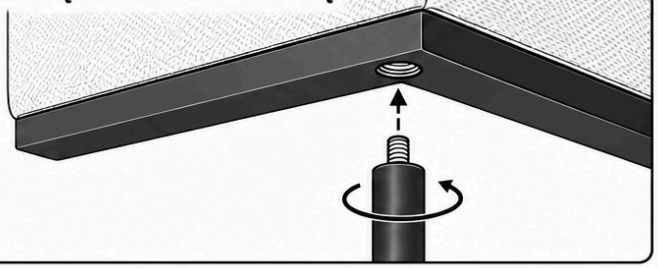

Selsey design

Dobrego wnętrza!

Ten produkt został zaprojektowany przez zespół projektantów Selsey Design i wyprodukowany w Polsce.

Have a great interior

This product was designed by the Selsey Design team and manufactured in Poland.

Ein gutes Zuhause!

Dieses Produkt wurde vom Selsey Design-Team entworfen und in Polen hergestellt.

¡Buen interior!

Este producto fue diseñado por el equipo de Selsey Design y fabricado en Polonia.

Een goed interieur!

Dit product is ontworpen door het team van Selsey Design en geproduceerd in Polen.

Buon ambiente della casa!

Questo prodotto è stato progettato dal team di Selsey Design e prodotto in Polonia.

Un bon intérieur!

Ten produkt został zaprojektowany przez zespół projektantów Selsey Design i wyprodukowany w Polsce.

Dobré interiér!

Tento produkt byl navržen týmem Selsey Design a vyroben v Polsku.