WuWu

RTV 4D



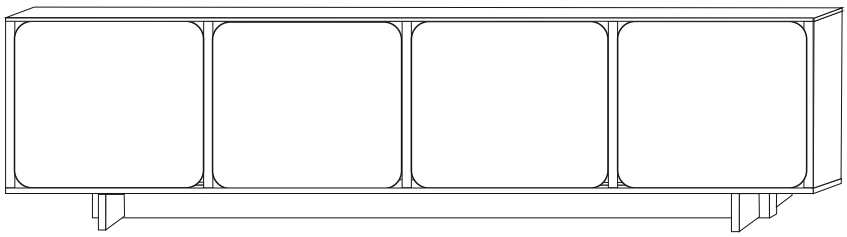

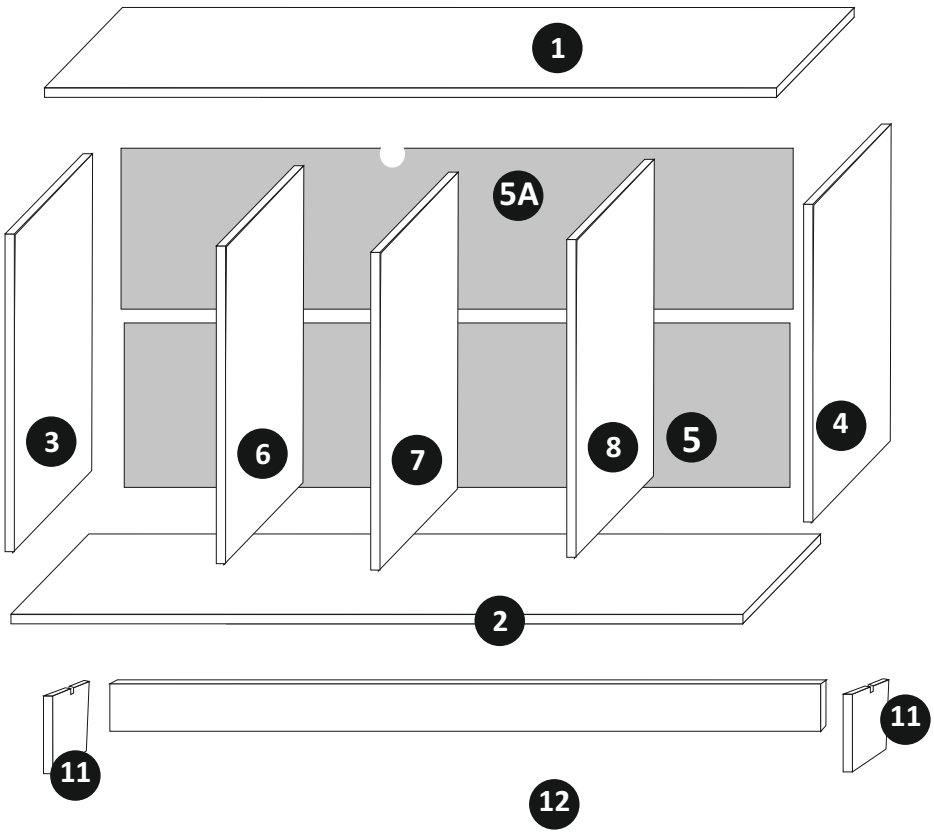
1
5A
3
6
7
8
5
4
2
11
11
12

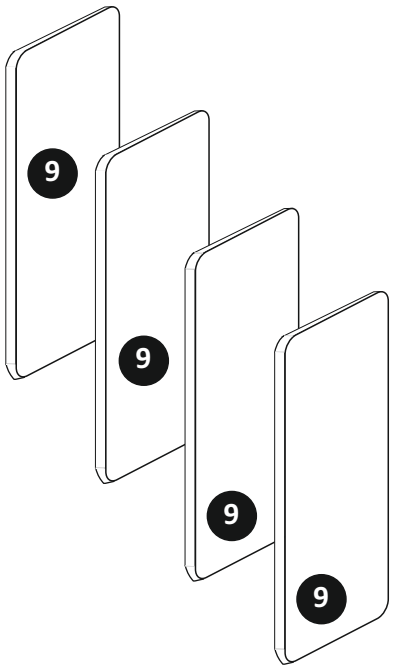
9
9
9
9

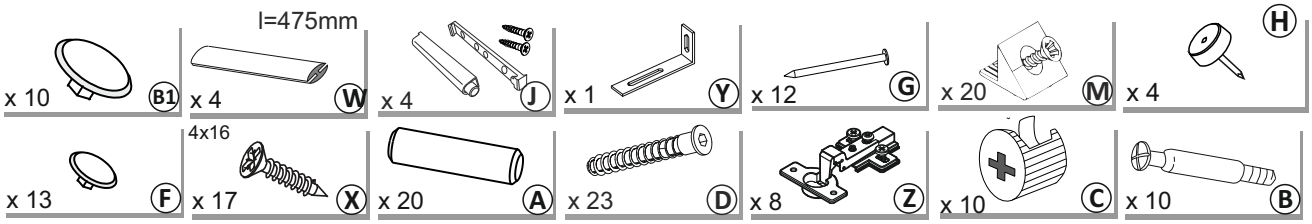
x 10
B1
l=475mm
x 4
W
x 4
J
x 1
Y
x 12
G
x 20
M
x 4
H
x 13
F
4x16
x 17
X
x 20
A
x 23
D
x 8
Z
x 10
C
x 10
B

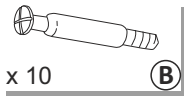
x 10
B

1

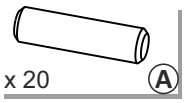
x 20
A

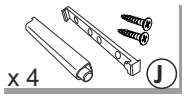
x 4
J

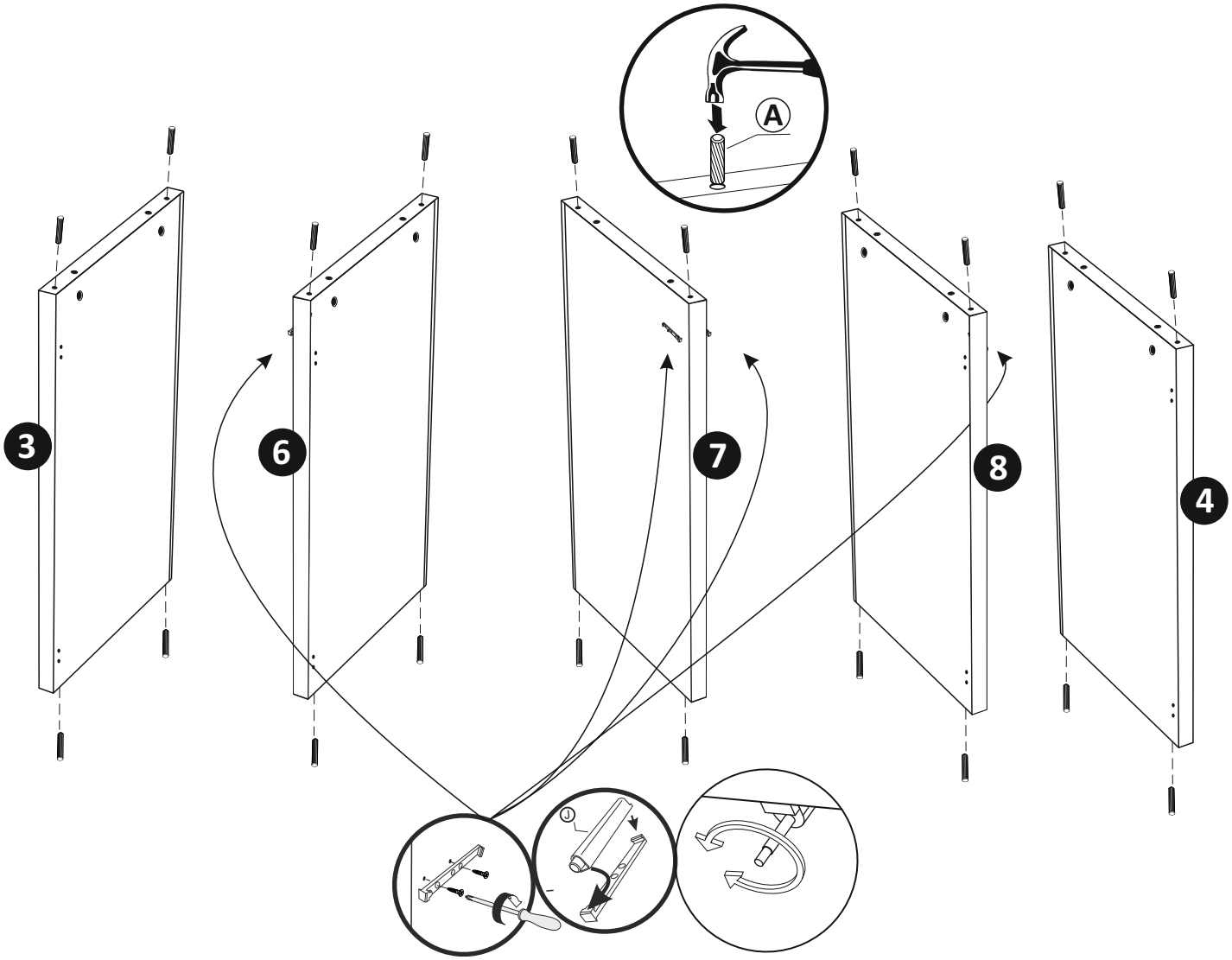
A
3
6
7
8
4

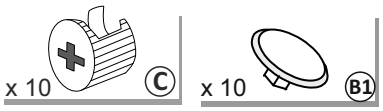
x 10
C
x 10
B1

1
B
3
6
7
8
4
B
1
1
B
C
B1

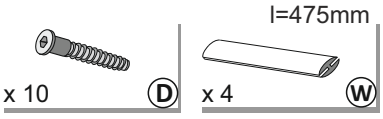
l=475mm
x 10
D
x 4
W

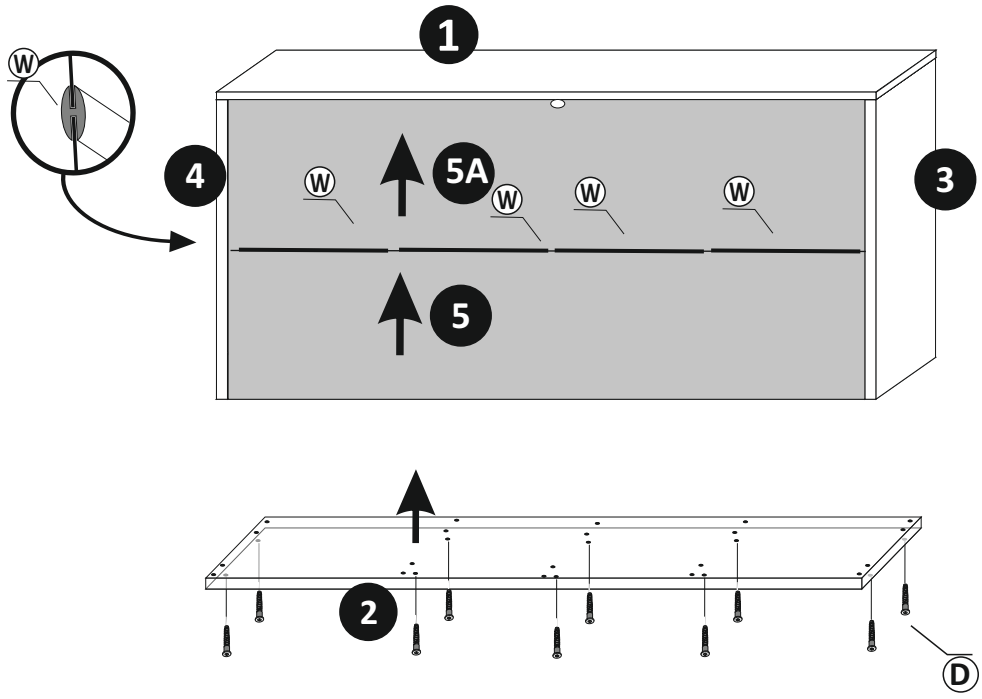
1
W
4
W
5A
W
W
W
3
5
2
D

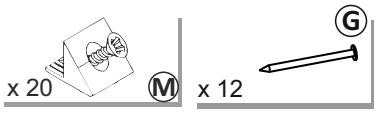

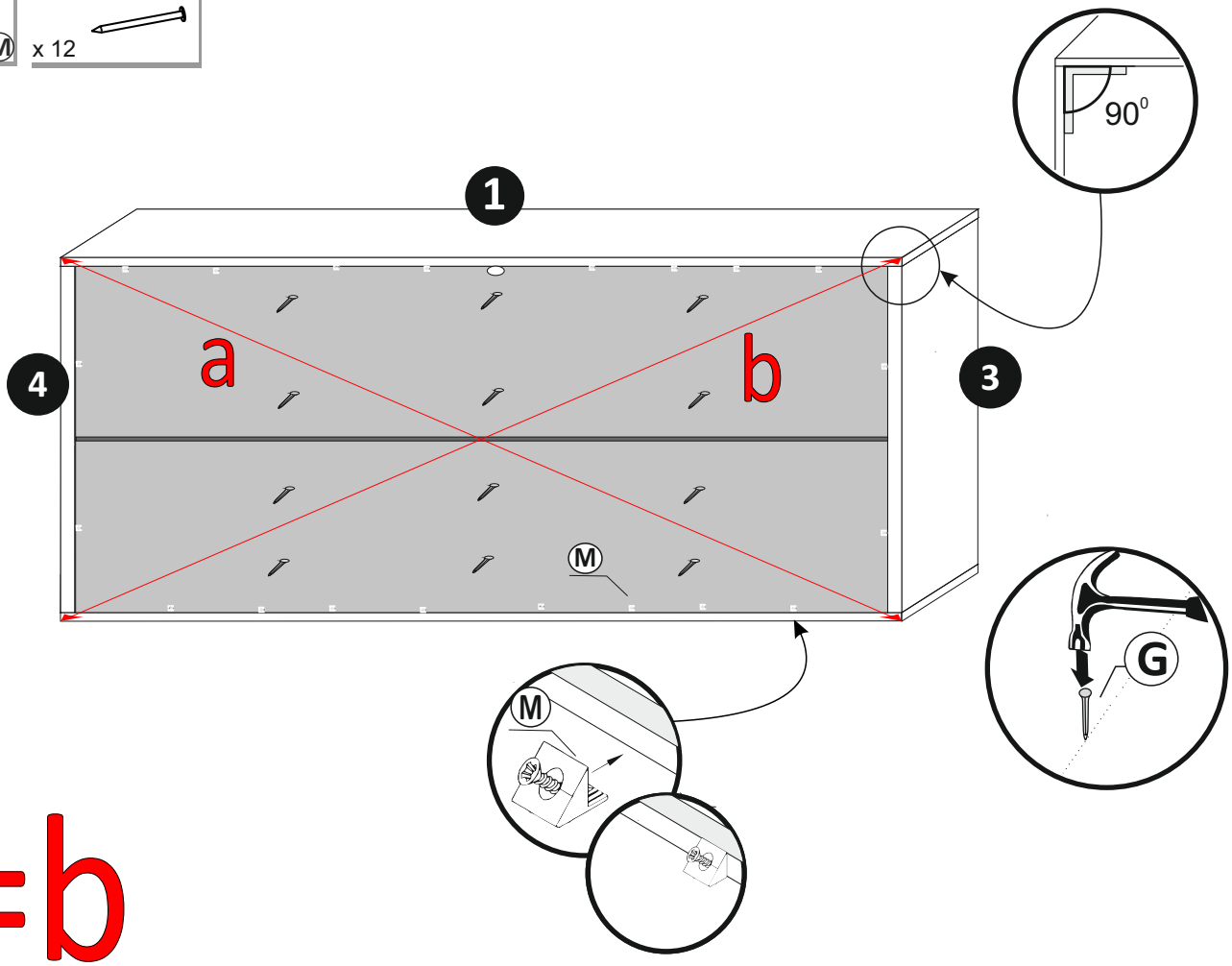

a=b

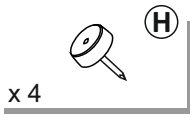

2x

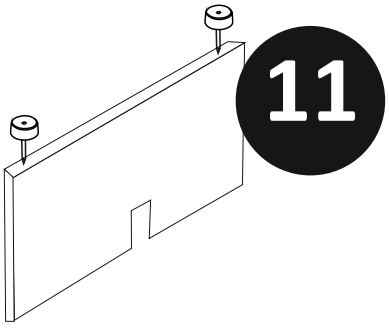

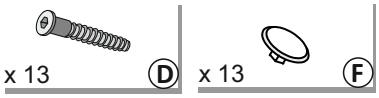

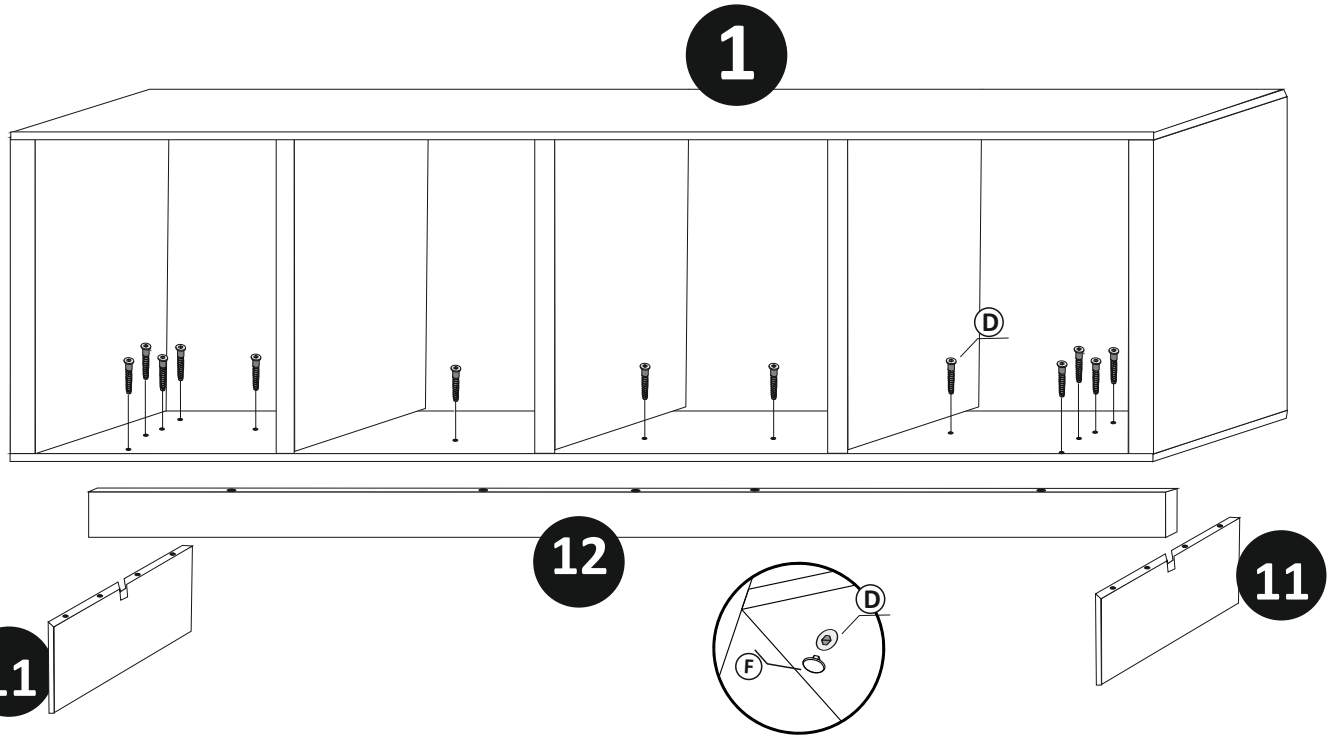

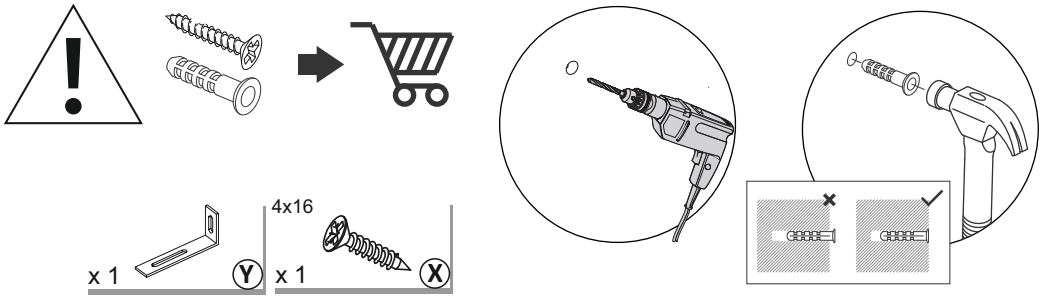



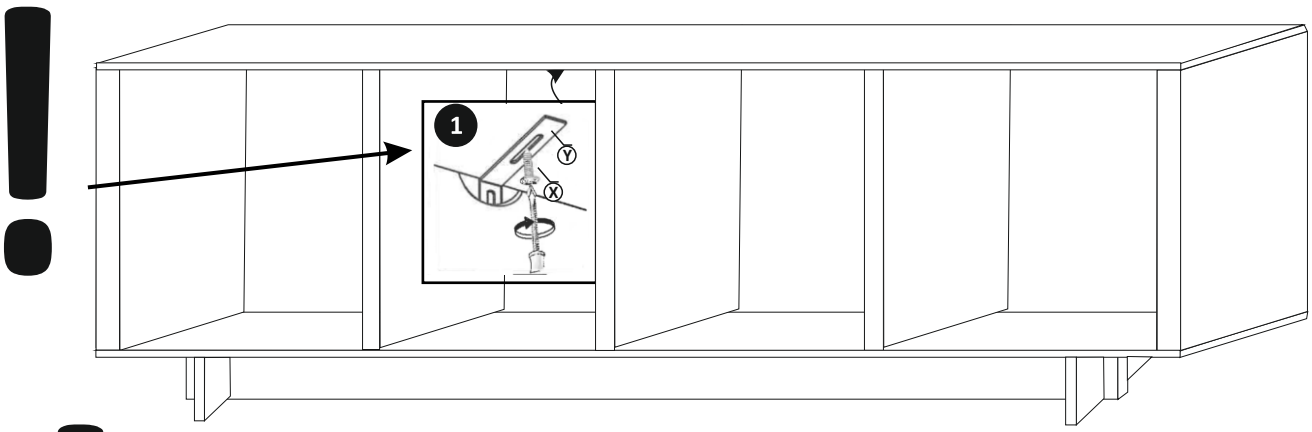

PL: W celu ustabilizowana mebla występuje konieczność przykręcenia do ściany!!!
ANG: To ensure the stability of the furniture, it must be screwed to the wall !!!
DE: Zur Stabilisierung des Möbelstücks muss es an der Wand angeschraubt werden !!!
FR: Afin de stabiliser le meuble, il est nécessaire de le fixer au mur avec des vis.

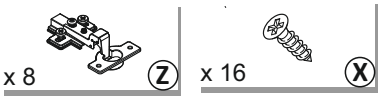
x 8
Z
x 16
X

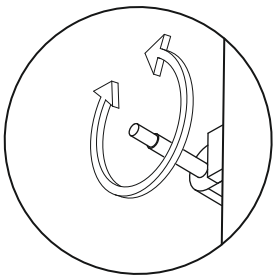

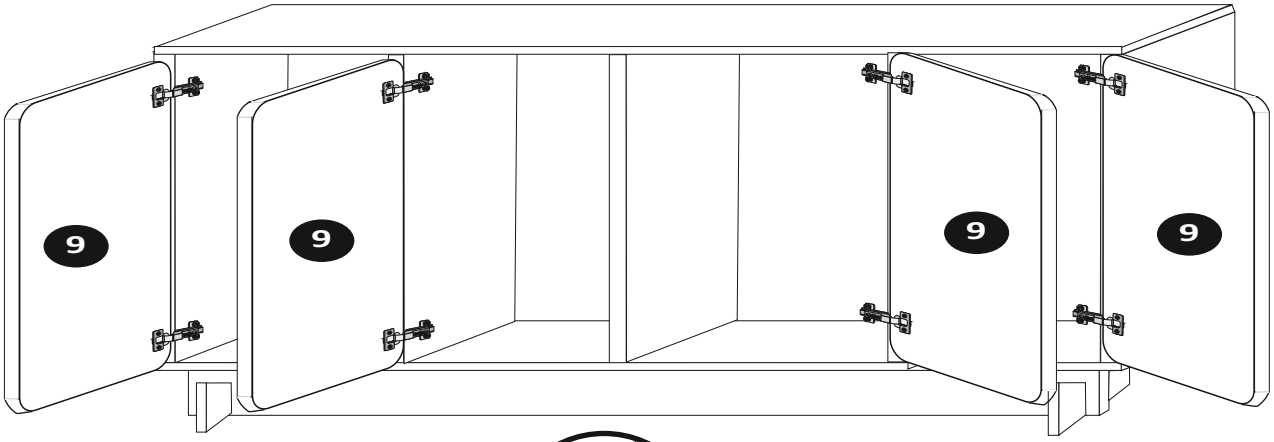
9
9
9
9

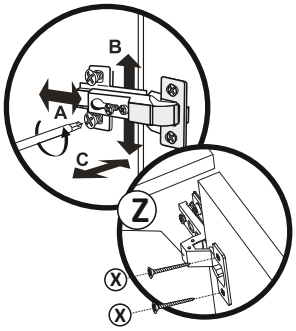
B
A
C
Z
X
X